Монтажная схема ТОПАС 50 пр

Вид сбоку

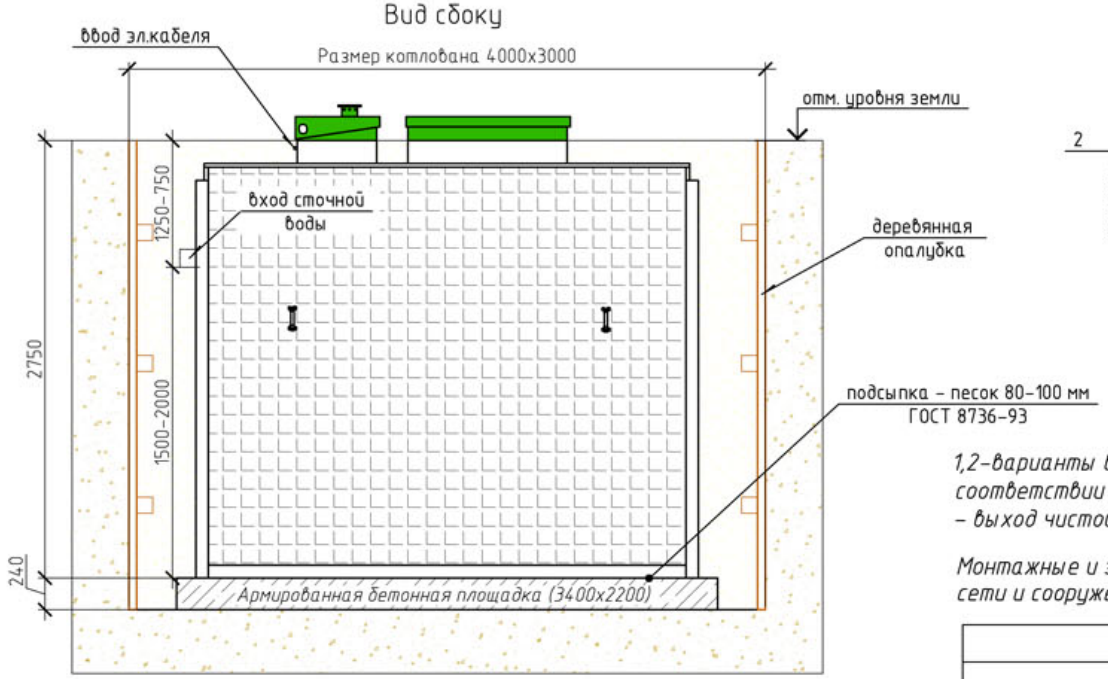

Схема №1

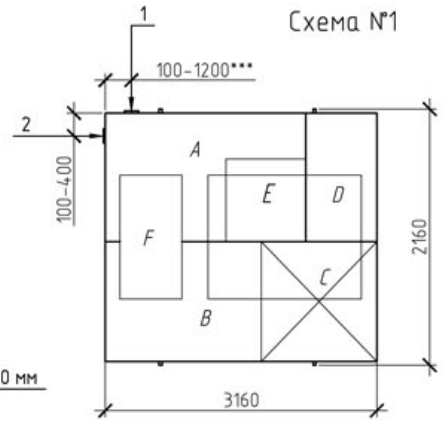

*Габаритные размеры ТОПАС 50 пр***

Длина	3160 мм
Ширина	2160 мм
Высота	3000 мм
Вес	1170 кг.

A–приемная камера
B – аэротенк
C – вторичный отстойник
D – стабилизатор активного ила
F – компрессорный отсек
E – накопительная ёмкость для насоса

1,2–варианты входа стоков (ввод трубы монтируется при ш/м, либо по желанию заказчика, в соответствии с размерами указанными на данной монтажной схеме на заводе изготовителя)
– выход чистой воды (труба Ø25 монтируется по месту, в любую сторону по усмотрению заказчика).

Монтажные и земляные работы проводить согласно СНиП 2.04.03–85 "Канализация. Наружные сети и сооружения".

Вид сверху

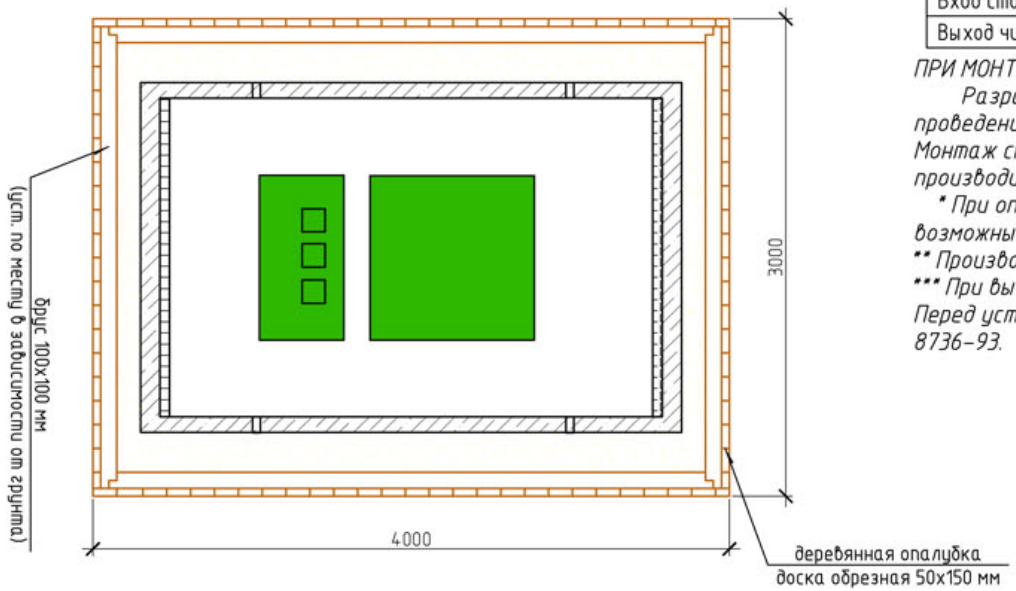

Пояснение к схеме №1

	От дна установки до нижнего края трубы		От поверхности грунта до нижнего края трубы	
	min	max	min	max
Вход сточной воды	1500	2000	750	1250
Выход чистой воды	2600	2700	50	150

Расход песка не менее – 15,2 м³
расход воды не менее– 14,0 м³

ПРИ МОНТАЖЕ ОБРАТИТЬ ОСОБОЕ ВНИМАНИЕ

Разработку котлована производить при условии соблюдения правил техники безопасности проведения земляных работ, с соблюдением требований действующей нормативной документации. Монтаж станции производить на песчаную подсыпку, станцию не подвергать ударам, обсыпку производить вместе с заливкой одновременно для компенсации внутреннего и внешнего давления.

** При определении отметки уровня земли предусмотреть будущее благоустройство участка, возможные ландшафтные работы (которые могут привести к изменению отметки уровня земли)*
*** Производитель может изменить габариты продукции без уведомления.*
**** При выполнении врезки учесть внутренний конструктив станции.*
Перед установкой станции на фундаментную плиту произвести подсыпку – песок 80–100мм ГОСТ 8736–93.

Изм.	Кол.уч.	Лист	№ док.	Подп.	Дата

ООО ПО "ТОПОЛ–ЭКО"

Локальные очистные сооружения V=9 м3/сут	Стадия	Лист	Листов
		1	
ТОПАС 50 пр	ООО ПО "ТОПОЛ–ЭКО"		

Согласовано

Взам. инв. №

Подп. и дата

Инв. № подл.

Формат А3